Produktdatenblatt

Artikel Nr.: 342169

Pendelleuchte, MADERA, Schwarz, 220-240V AC/50-60Hz, 16,00 W, Warmweiß

Technische Daten

Charakteristik

Material	Aluminium / Holz
Farbe	Schwarz
Optik	
im Lieferumfang	Schrauben und Dübel

Elektrische Daten

Leistung	16,00 W
Eingangsspannung	220-240V AC/50-60Hz
Eingangsstrom	
Fassung / Sockel	
Anzahl Sockel	
Netzgerät	inkl. LED-Netzgerät
Ansteuerung	Touch-Sensor
Anschlussmöglichkeit	Klemme
Schutzklasse I, II, III	II

Lichttechnische Eigenschaften

Leuchtmittel	Lichtquelle fest
Lichtfarbe	Warmweiß
Farbtemperatur	3000 K
Lichtstrom	1190 lm
Abstrahlwinkel	120°
LED Typ	SMD
LED Anzahl	
Strahlungsverteilung	606 nm

Artikel Nr.: 342169

Pendelleuchte, MADERA, Schwarz, 220-240V AC/50-60Hz, 16,00 W, Warmweiß

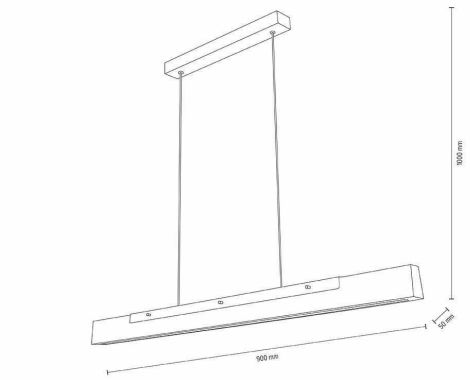

Lichtrichtung

Dreh- und Schwenkbereich	feststehend
Neigungswinkel	
Abstrahlverhalten	
Reflektor / Linse	

Abmessungen und Gewicht

Länge (mm)	900,00
Breite (mm)	50,00
Höhe (mm)	60,00
Durchmesser (mm)	0,00
Deckenabhängung (mm)	1000,00
Gewicht	2312 g

Sockelmaß

Länge (mm)	370,00
Breite (mm)	50,00
Höhe (mm)	30,00
Durchmesser (mm)	0,00

Artikel Nr.: 342169

Pendelleuchte, MADERA, Schwarz, 220-240V AC/50-60Hz, 16,00 W, Warmweiß

Grenzwerte

Betriebstemperatur	-25°C - +45°C
Lagertemperatur	-25°C - +60°C
IP - Schutzart	IP20

Allgemeine Eigenschaften

Umwelteigenschaften

Energieeffizienzklasse	F
Energieverbrauch	16 kWh/1000h

Lebensdauer

Lebensdauer	30000 h
Lichtstrom Ende Lebensdauer	0,70
Schaltzyklen	15000

EEI	Dieses Produkt enthält eine Lichtquelle der Energieeffizienzklasse F
IP20	Schutz gegen das Eindringen von Fremdkörper > 50 mm. Kein Schutz gegen das Eindringen von Wasser.
⧈	Leuchte der Schutzklasse II bei der der Schutz gegen elektrischen Schlag nicht allein auf der Basisisolierung beruht, sondern zusätzliche Sicherheitsvorkehrungen wie zusätzliche oder verstärkte Isolierung vorgesehen sind. Es sind weder Vorkehrungen für den Anschluss eines Schutzleiters vorhanden, noch beruht der Schutz auf den Einrichtungsbedingungen.

Product datasheet

Article no.: 342169

Pendant lamp, MADERA, black, 220-240V AC/50-60Hz, 16,00 W, warmwhite

Technical Data

General Characteristics

Material	aluminum / wood
Colour	black
Optics	
included in delivery	screws and dowels

Electrical Characteristics

Power	16,00 W
Input voltage	220-240V AC/50-60Hz
Input current	
Base (standard designation)	
Number of bases	
Power supply unit	incl. LED-power supply unit
Electronically reversible	touch switch
Connection possibility	clamp
Protection class I, II, III	II

Light Technical Data

Bulb	Lichtquelle fest
Colour Designation	warmwhite
Colour temperature	3000 K
Luminous flux	1190 lm
Beam angle	120°
LED type	SMD
LED quantity	
Spectral power distribution	606 nm

Article no.: 342169

Pendant lamp, MADERA, black, 220-240V AC/50-60Hz, 16,00 W, warmwhite

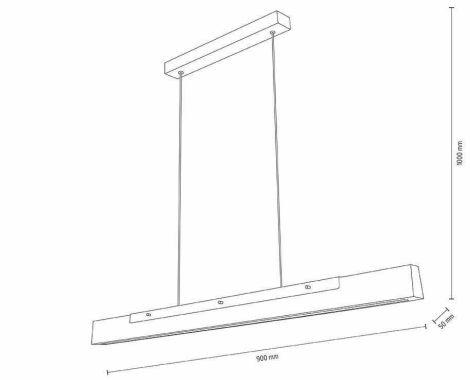

Light Direction

Rotating and tilting range	fixed
Angle of inclination	
Radiation direction	
Reflector / lense	

Dimensions & Weight

Length (mm)	900,00
Width (mm)	50,00
Height (mm)	60,00
Diameter (mm)	0,00
Suspensions from ceiling (mm)	1000,00
Product Weight	2312 g

Base dimensions

Length (mm)	370,00
Width (mm)	50,00
Height (mm)	30,00
Diameter (mm)	0,00

Article no.: 342169

Pendant lamp, MADERA, black, 220-240V AC/50-60Hz, 16,00 W, warmwhite

Absolute maximum ratings

Working temperature	-25°C - +45°C
Storage temperature	-25°C - +60°C
IP - Code	IP20

General product data

Environmental Characteristics

Energy label	F
Energy consumption	16 kWh/1000h

Lifespan

Lamp life time	30000 h
Luminous flux (end of lifetime)	0,70
Number of switching cycles	15000

EEI	This product contains a light source of energy efficiency class F
IP20	Protection against penetration of foreign objects > 50 mm. No protection against penetration of water.
⧈	Lightings of Protection Class II in which the protection against electric shock is not based solely on the insulation, but additional safety precautions such as additional or reinforced insulation are provided. There are no provisions for the connection of an equipment grounding conductor exists, yet underlying the protection of the facility conditions.